Вхідна група №5

Фрагмент фасаду

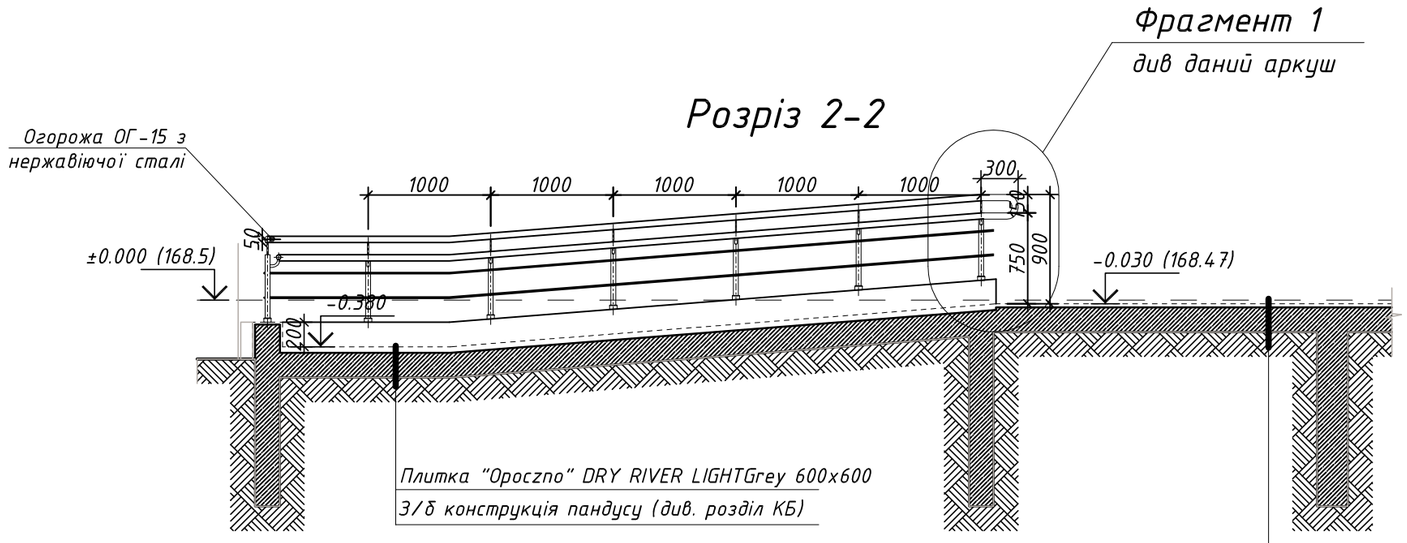

Морозостійка не гладка керамічна плитка	
"Opoczno" DRY RIVER LIGHTGrey 600x600	- 10мм
Клей для плитки	-10-20мм
З/б сходи	- 250 мм
Бетонна підготовка, бетон кл.С8/10	- 100мм
Ущільненний грунт	

Схема огорожі б-б

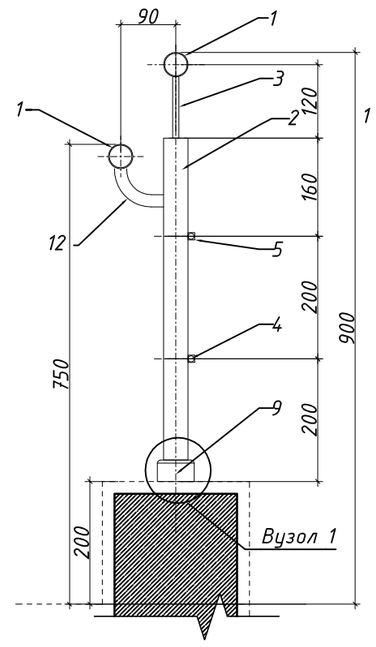

Вузол 1

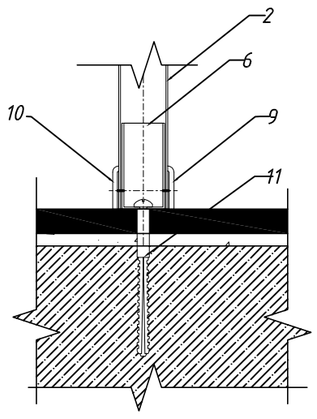

Фрагмент плану

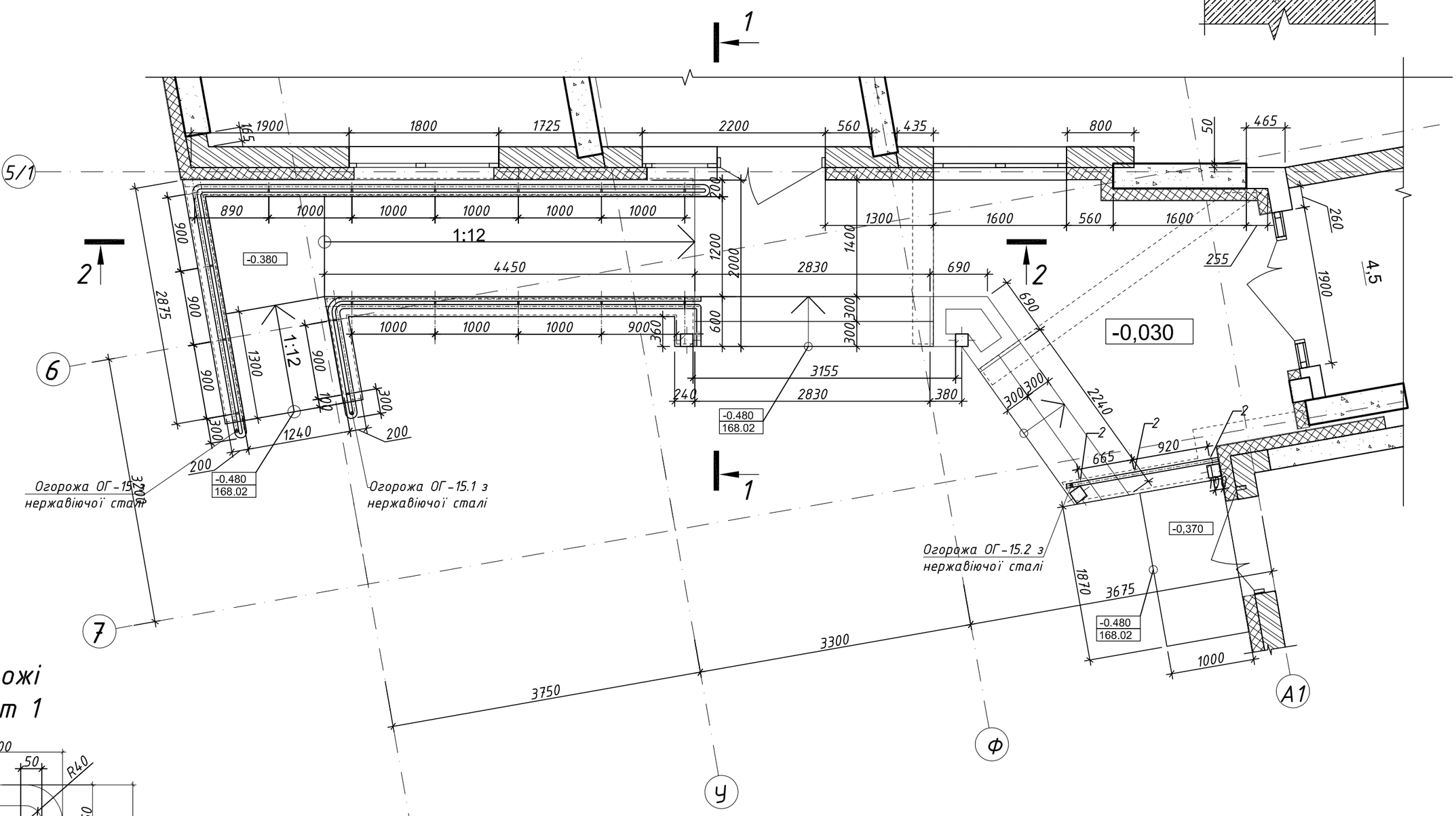

Схема огорожі фрагмент 1

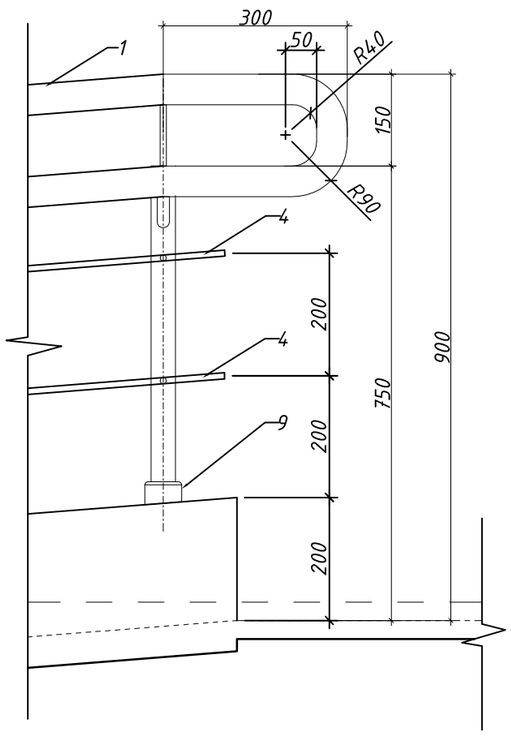

Розріз 1-1

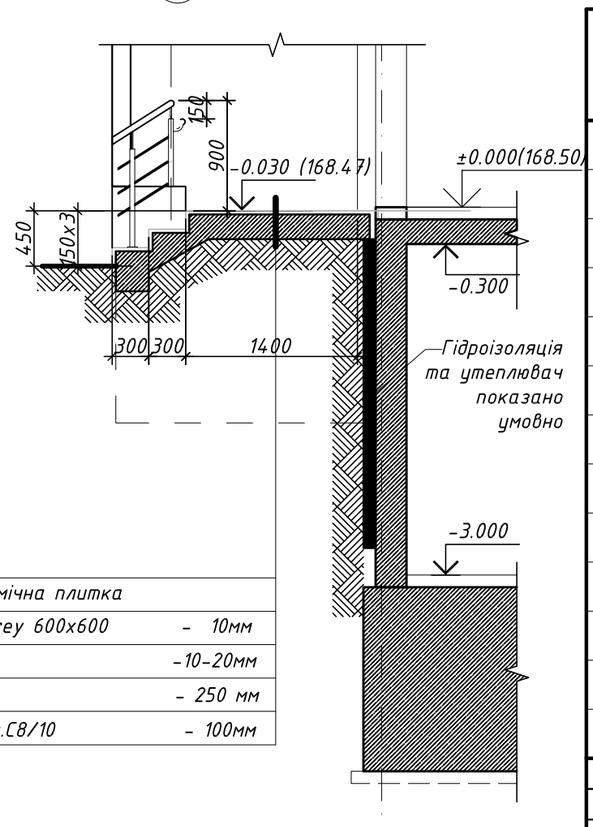

Морозостійка не гладка керамічна плитка	
"Opoczno" DRY RIVER LIGHTGrey 600x600	- 10мм
Клей для плитки	-10-20мм
З/б сходи	- 250 мм
Бетонна підготовка, бетон кл.С8/10	- 100мм
Ущільненний грунт	

Примітки:

1. Фрагмент вхідної групи замарковано на аркушах: АР-3, АР-30
2. Умовні позначення дивись аркуш АР-3
3. Даний аркуш розглядати разом з аркушем АР-41.2, 40.4 та КМ-2...КМ-4
4. Порошкове пофарбування металевих конструкцій накриття приямків в колір RAL7037
5. Вузли кріплення скла до металевих конструкції навісу додатково уточнюються у постачальника.

Специфікація елементів огородження ОГ-15, ОГ-15.1, ОГ-15.2

Поз.	Позначення	Найменування	Кіл.	Маса од.,кг	Примітки
1	Труба нержавіюча матова (AISI 304)	Труба н/ж Ф50х1.5 мм	32.4м.п		
2	Труба нержавіюча матова (AISI 304)	Труба н/ж Ф50х1,5 мм, l=540 мм	18		
2	Труба нержавіюча матова (AISI 304)	Труба н/ж Ф50х1,5 мм, l=760 мм	4		
3	Труба нержавіюча матова (AISI 304)	Труба н/ж Ф10х1,5 мм, l=120 мм	22		
4	Труба нержавіюча матова (AISI 304)	Труба н/ж Ф10х1.5 мм, l=м. п.	35,1		
5		Тримач ригеля, шт.	67		
6		Монтажна п'ята Ф45 мм, шт.	22		
7		Торцева заглушка Ф50, шт.	4		
8		Торцева заглушка Ф10, шт.	8		
9		Декоративне кільце Ф60, шт.	22		
10		Монтажний гвинт, шт.	44		
11		Анкер розпірний Ф12х120мм, шт.	22		
12		Тримач поручня Ф20х3 мм, l=120 мм	18		

Зм.	Кільк.	Арк.	№ док.	Підпис	Дата
ГАП		Шевченко			11.18
Розробив		Стецюк			11.18
Перевірив		Пилявець			11.18
Н.контроль		Шевченко			11.18

СК160715 -4- АР 1

"Будівництво житлового комплексу з торгово-офісними об'єктами та паркінгом на вул. Сурикова, 3 у Солом'янському районі м. Києва. III черга будівництва. Житловий будинок №4"

Житловий будинок №4 Секція 401	Стадія	Аркуш	Аркушів
	Р	40.3	
Вхідна група №5 М 1:50	ТОВ "АБК" Квадрат" Україна м. Київ 2017р.		

Зам. і інв.No

Підпіс і дата

інв.N ор.

Вхідна група №5
Фрагмент фасаду



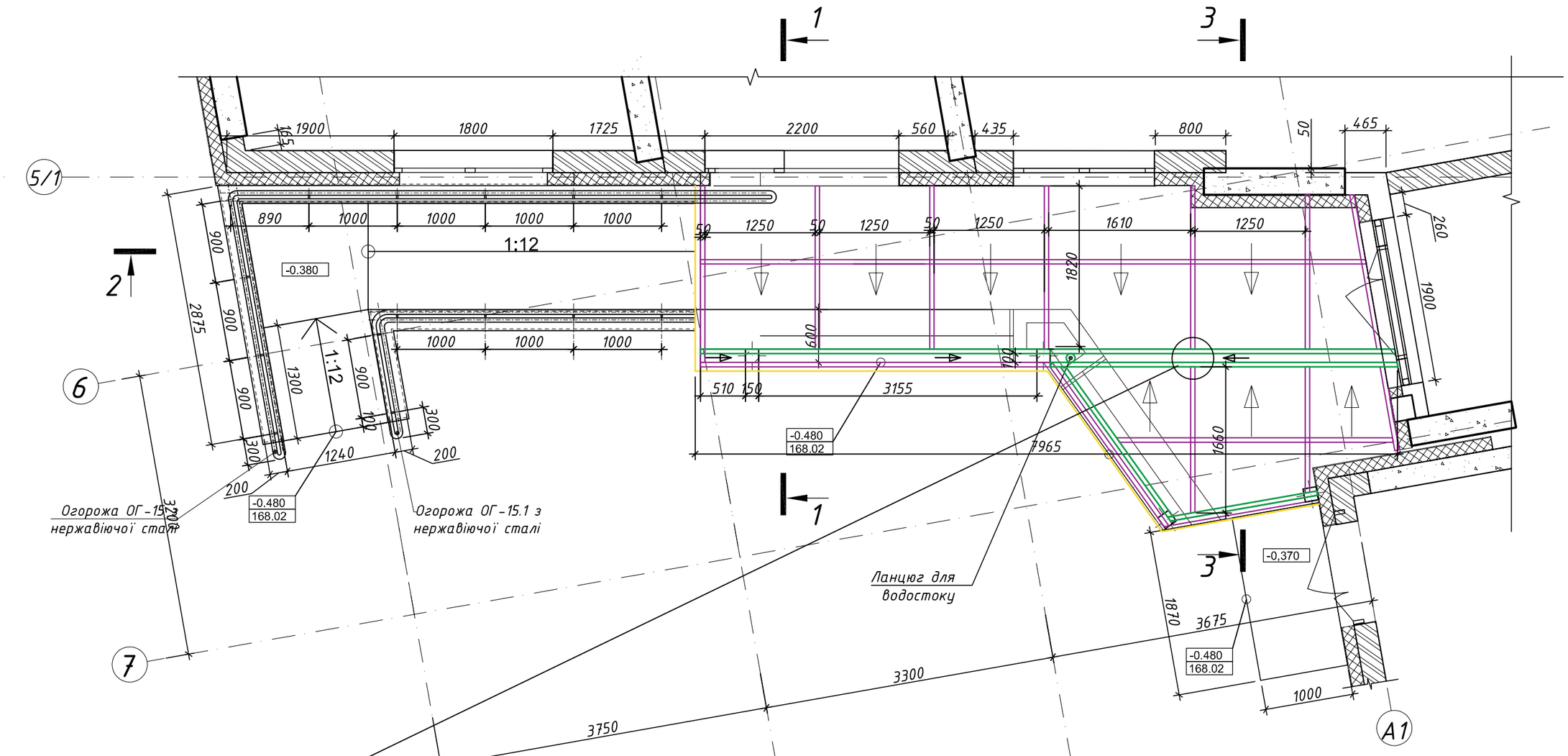

Розріз 1-1

Розріз 3-3

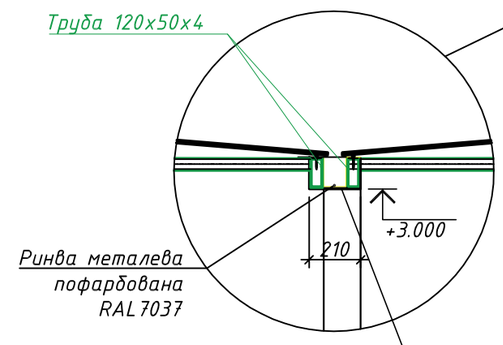

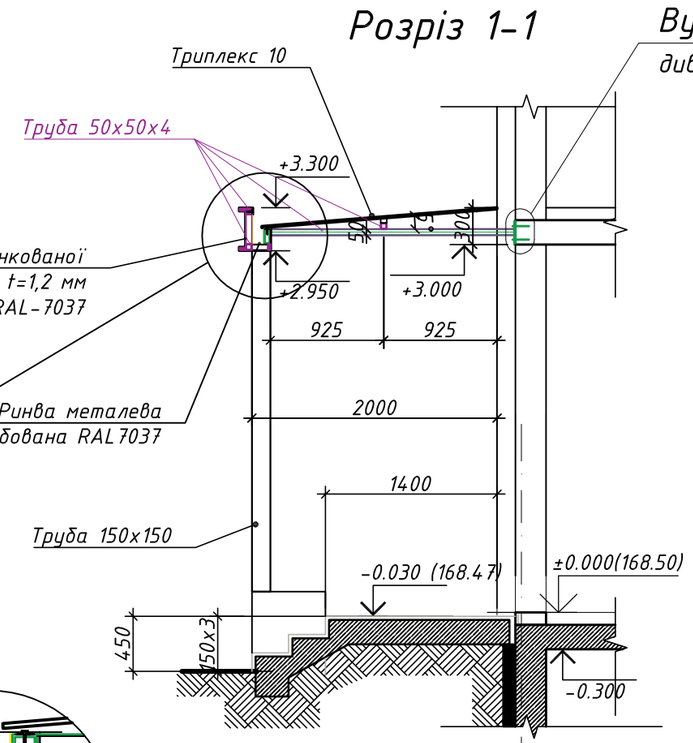

Вузол кріплення
див розділ КМ

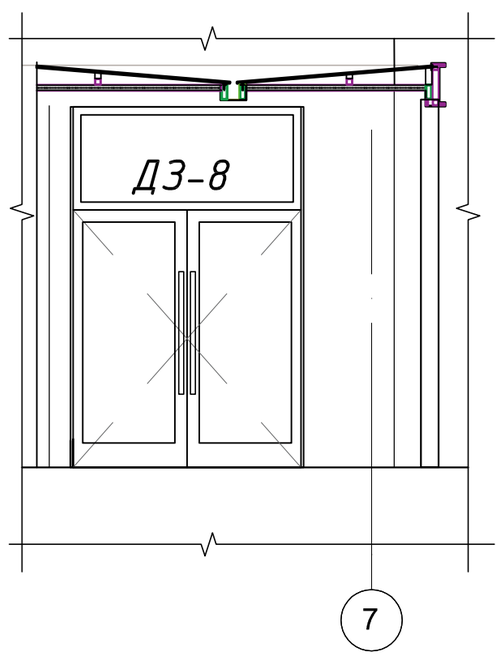

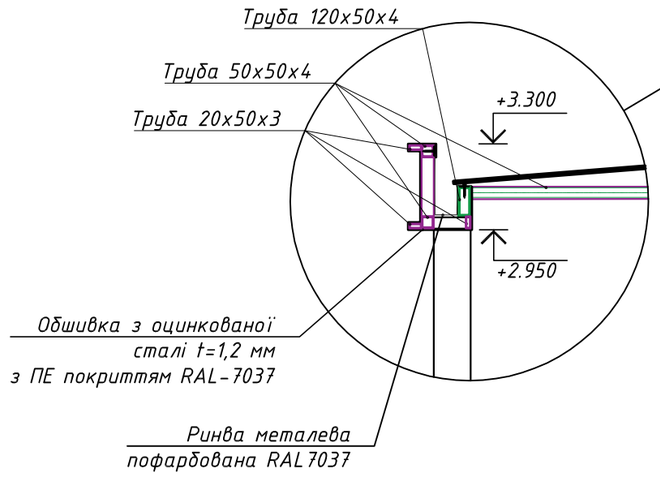

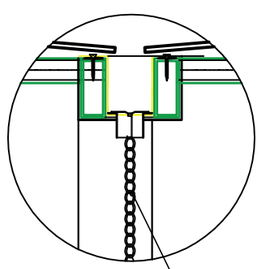

Примітки:

1. Фрагмент вхідної групи замарковано на аркушах: АР-3, АР-30
2. Умовні позначення дивись аркуш АР-3
3. Даний аркуш розглядати разом з аркушем АР-41.2, 40.3 та КМ-2...КМ-4
4. Порошкове пофарбування металевих конструкцій накриття приямків в колір RAL7037
5. Вузли кріплення скла до металевих конструкції навісу додатково уточнюються у постачальника.

Зм.	Кільк.	Арк.	№ док.	Підпис	Дата
ГАП		Шевченко			11.18
Розробив		Стецюк			11.18
Перевірив		Пилявець			11.18
Н.контроль		Шевченко			11.18

СК160715 -4- АР 1

"Будівництво житлового комплексу з торгово-офісними об'єктами та паркінгом на вул. Сурикова, 3 у Солом'янському районі м. Києва. III черга будівництва. Житловий будинок №4"

Житловий будинок №4
Секція 401

Стадія	Аркуш	Аркушів
р	40.4	

Вхідна група №5
Навіс
М 1:50

ТОВ "АБК" Квадрат"
Україна м. Київ 2017р.

Зам. і інв.No

Підпіс і дата

інв.N ор.